אביזר למטבח גינה : כירת גז צד יחידה **Single Sideburner**, חברת **BullBbq**

אביזר למטבח גינה : כירת גז צד יחידה **Single Sideburner**, חברת **BullBbq**

מידות : רוחב **28.6** ס”מ, עומק **44.5** ס”מ, גובה **83** ס”מ .

תיאור ומפרט טכני של הכירה :

נירוסטה אל-חלד, ציון 304, 16 במד בנייה .
יחידת מידת חום ואנרגיה : 15,000BTU
מבער יצוק נחושת
סורגי נירוסטה יצוקה
עיצוב “דרופ-אין”
הצתת Piezo

ITEMS: #60008CE LP, #60009CE NG
SINGLE SIDE BURNER

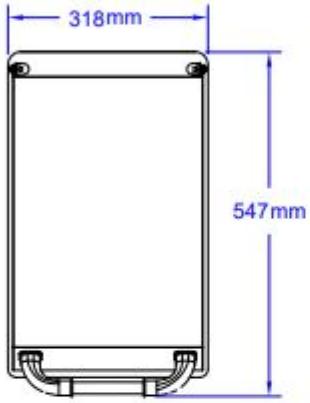

Top View

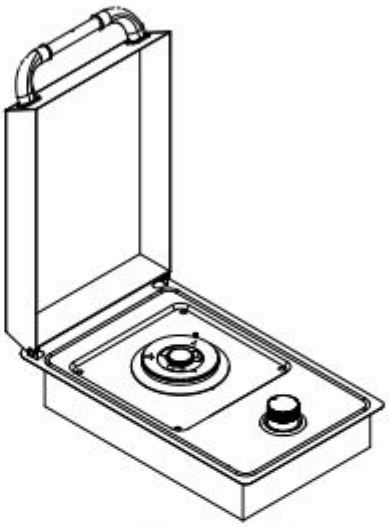

Isometric View

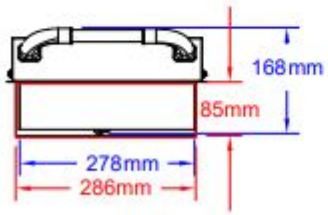

Front View

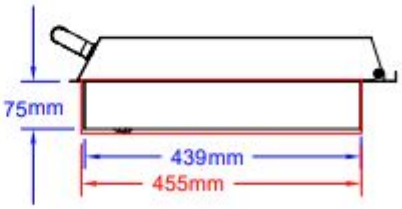

Side View

SPEC SHEET NOTES:
1. CUT DIMENSION 286L X 445D X 85H
2. SCALE: 1 : 8 Printer page scaling none, do not use fit to printable area option
3. REVISION: 08/2019